Компания Alborz TurboCompressor

ПРЕЗЕНТАЦИЯ КОМПАНИИ

www.AlborzTC.com

@alborzturbocompressor

Структура компании

Alborz TC является независимой частной компанией - поставщиком услуг для вращающегося оборудования, а именно - газовых и паровых турбин, осевых и центробежных компрессоров, а также силовых зубчатых передач:

Компания имеет в своем составе специальные подразделения, отвечающие за следующие направления деятельности:

- Техническое проектирование и изготовление;
- Техническое обслуживание и ремонт;
- Закупка сборных узлов и запасных частей.

Деятельность нашей компании в основном сосредоточена на турбокомпрессорных линиях.

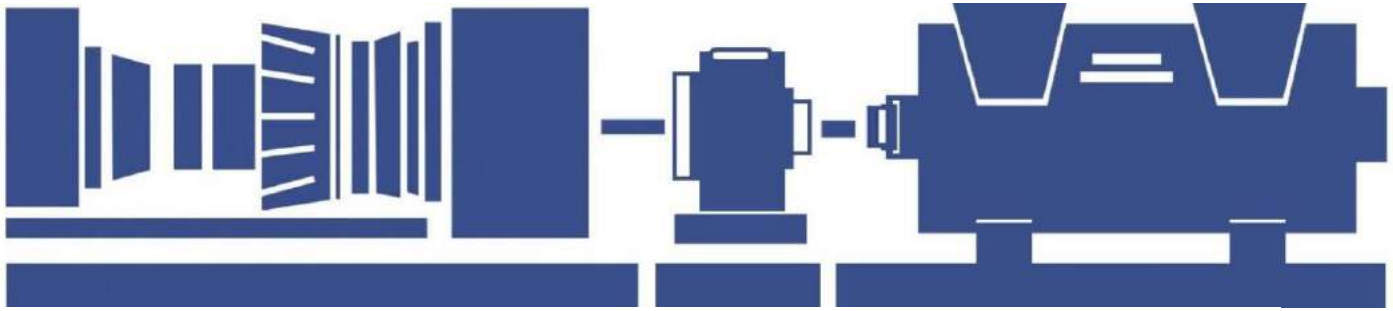

ОБОРУДОВАНИЕ, С КОТОРЫМ РАБОТАЕТ НАША КОМПАНИЯ

- **Газовые турбины**

■ Лопатки, диски, валы, камеры сгорания, сопловые аппараты, подшипники и т.д.

- **Паровые турбины**

■ Колеса, валы, лопатки, диафрагмы, подшипники и т.д.

- **Осевые и центробежные компрессоры**

■ Крыльчатки, сборки жгутов проводов, валы, подшипники, сальники и т.д.

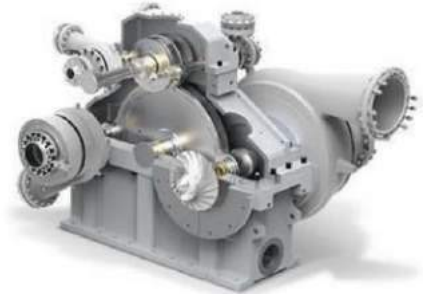

- **Силовые зубчатые передачи**

■ Шестерни (конические, косозубые и других видов), зубчатые валики, подшипники, смазывающие вспомогательные устройства и т.д.

ИНФОРМАЦИЯ О КОМПАНИИ ALBORZ TC

- Компания учреждена в 2009 году;
- По форме относится к частному семейному бизнесу;
- Головной офис компании находится в Тегеране;
- Производственные объекты общей площадью 1800 кв. метров находятся в 30 минутах езды на автомобиле от г. Тегеран;
- Входит в число 30 наукоемких компаний;
- Компания пользуется услугами более 45 субподрядчиков (из системы поставок Ирана и Евросоюза).

Общее количество работающих

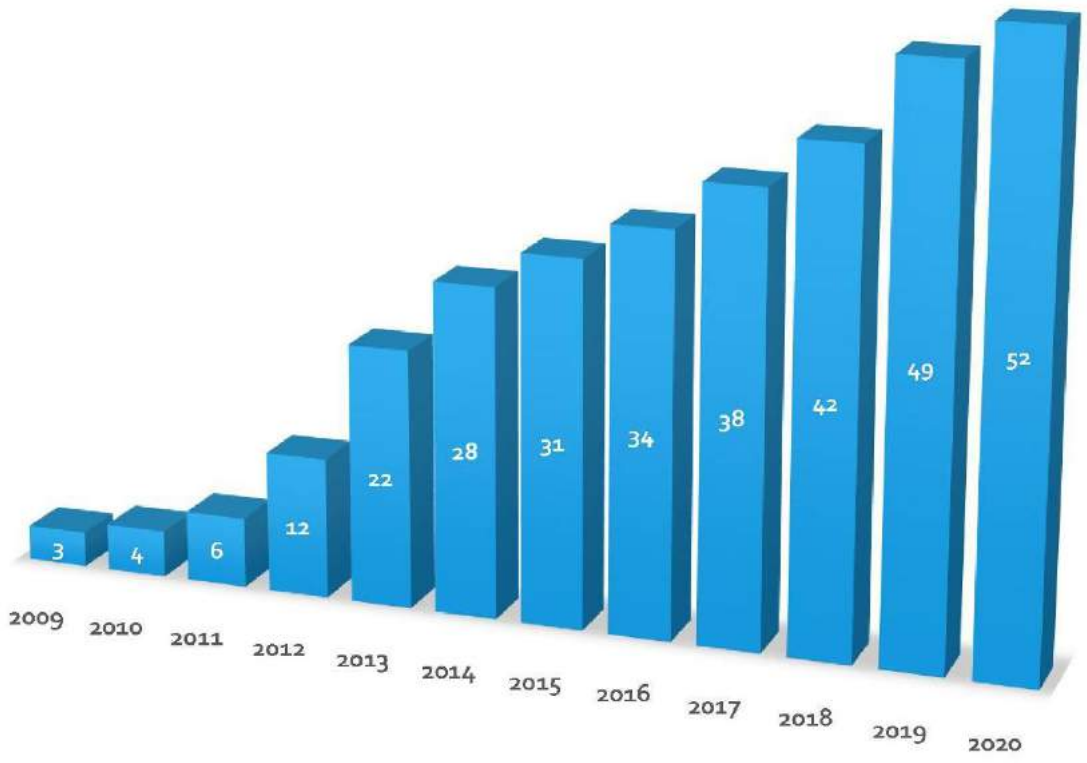

СЕРТИФИКАТЫ И СВИДЕТЕЛЬСТВА

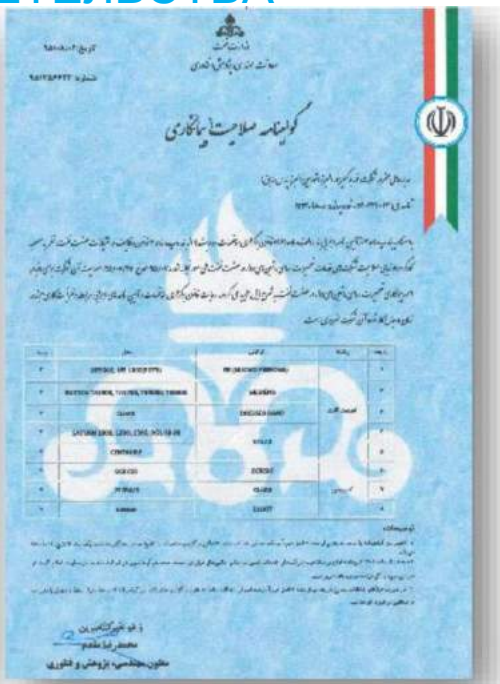

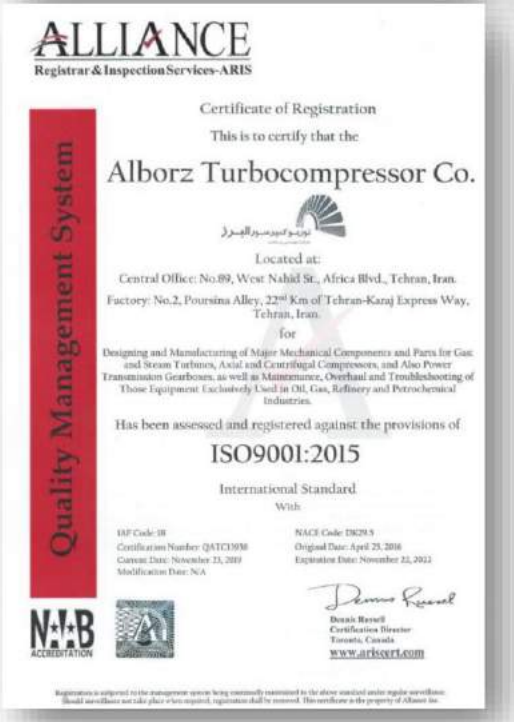

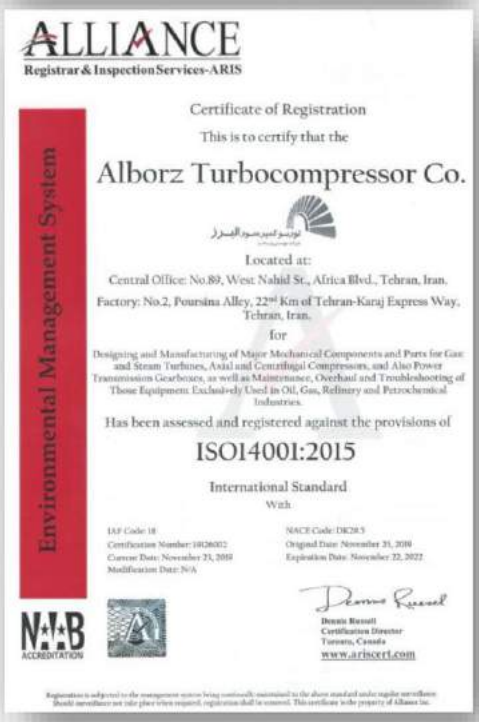

ОСНОВНЫЕ КЛИЕНТЫ НАШЕЙ КОМПАНИИ

- Компания National Iranian Oil Co. (NIOC)
- Компания National Iranian South Oil Co. (NISOC)
- Компания Aghajari Oil and Gas Producing Co.
- Компания Gachsaran Oil and Gas Producing Co.
- Компания KarounOil and Gas Producing Co.
- Компания Maroun Oil and Gas Producing Co.
- Компания National Iranian Gas Co. (NIGC)
- Газовый комплекс Южный Парс (SPGC)
- Компания National Iranian Gas Transmission Co. (NIGTC)
- Газоперерабатывающие заводы (Фахр-Джам, Саркхон, Бидболанд и другие)
- Компания National Iranian Oil Refining & Distribution Co. (NIORDC)
- Большая часть из 12 нефтеперерабатывающих предприятий в Иране
- Компания National Iranian Oil Pipeline and Telecommunication Co. (IOPTC)
- Компания Iranian Offshore Oil Co. (IOOC)
- Большая часть из 43 частных и государственных нефтехимических компаний
- Компания National Iranian Copper Industry Co.
- Другие

ОСНОВНЫЕ ПРЕИМУЩЕСТВА НАШЕЙ КОМПАНИИ

- **Технические ноу-хау (разработанные и применяемые большей частью на основе современных отраслевых стандартов)**
- **Более низкая стоимость при сравнимом качестве (по сравнению с услугами, оказываемыми оригинальными изготовителями оборудования)**

10-летний опыт производства и превосходно отработанная система поставок позволяют компании Alborz TC поставлять сравнимые по качеству изделия по более низкой, чем у оригинальных изготовителей оборудования, стоимости.

- **Сокращенные сроки поставки (по сравнению с услугами, оказываемыми оригинальными изготовителями оборудования)**

Гибкое использование производственных возможностей и быстрое техническое проектирование позволяют компании Alborz TC оказывать услуги в значительно более короткие сроки по сравнению с оригинальными изготовителями оборудования.

СОВМЕСТНЫЕ ПРЕДПРИЯТИЯ и стратегические партнерства

Высокоточная механическая обработки крупногабаритных изделий

Чешская Республика

Технологии паровых турбин

Чешская Республика

Части и принадлежности для британских газовых турбин

Великобритания

Технологии гидродинамических подшипников

Германия

Высокоточная отливка и литье из суперсплавов

Чешская Республика

Центробежные воздушные компрессоры

Южная Корея

ПОДРАЗДЕЛЕНИЯ НАШЕЙ КОМПАНИИ

1. Отдел технического проектирования

2. Отдел высокоточных измерений, контроля и обеспечения качества, измерительного контроля на координатной машине

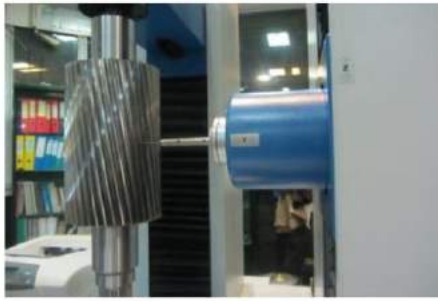

3. Металлургический отдел с испытательной лабораторией

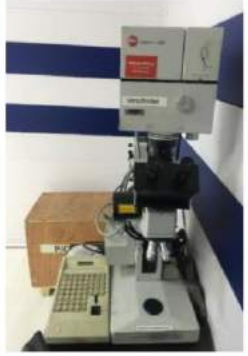

ПОДРАЗДЕЛЕНИЯ НАШЕЙ КОМПАНИИ

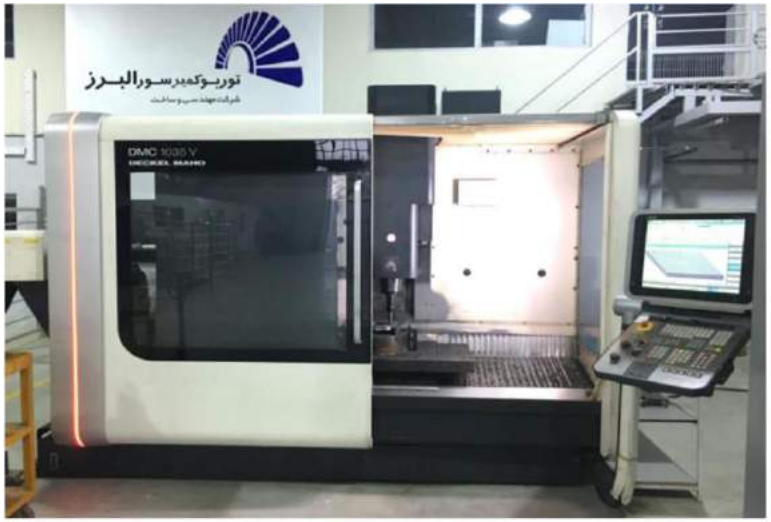

4. Ремонтно-механический цех и производственный участок

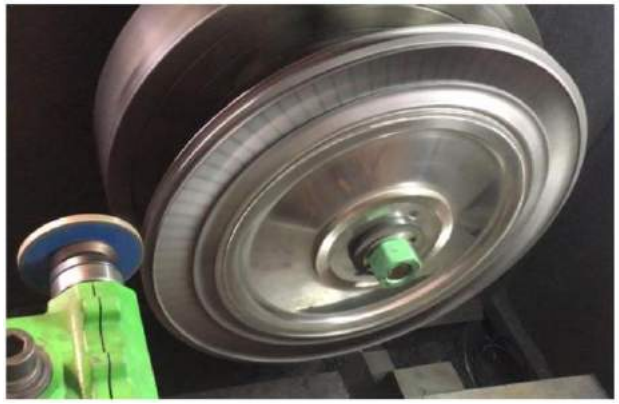

5. Отдел управления проектами и планирования

ПОДРАЗДЕЛЕНИЯ НАШЕЙ КОМПАНИИ

6. Цех неразрушающего контроля

Чистка, ультразвуковая дефектоскопия, капиллярная дефектоскопия, магнитопорошковая дефектоскопия

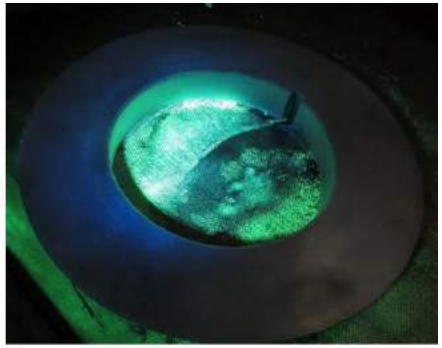

7. Цех ремонта и технического обслуживания

ПОДРАЗДЕЛЕНИЯ НАШЕЙ КОМПАНИИ

8. Термообработка и пайка тугоплавким припоем

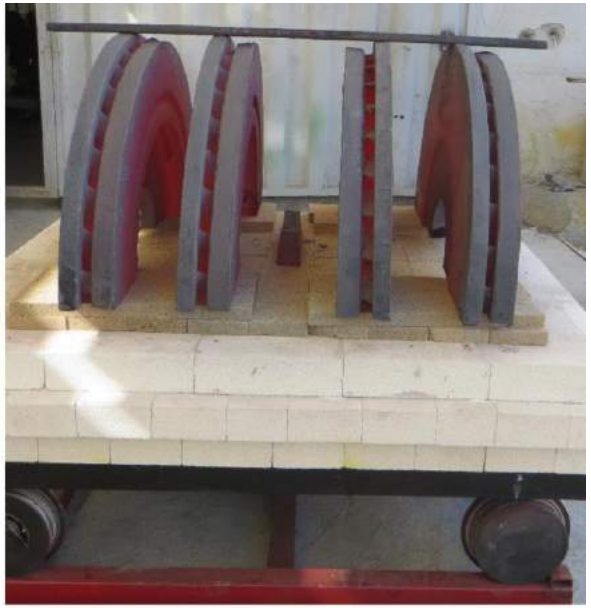

9. Нанесение покрытий

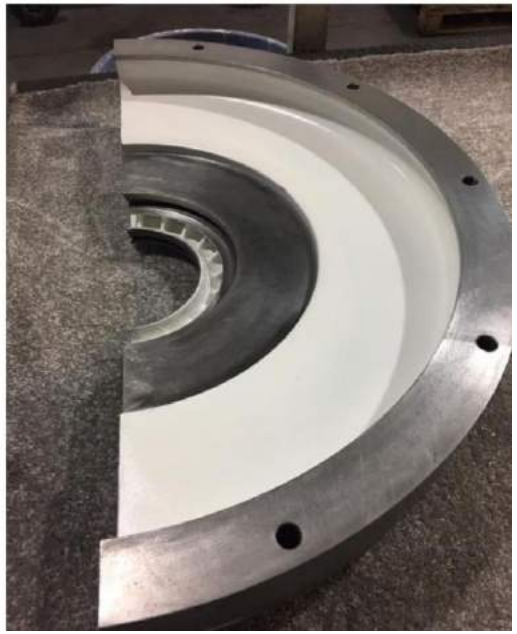

Основные бренды и марки оборудования, с которыми у нас имеется опыт работы:

♦ ГАЗОВЫЕ ТУРБИНЫ

- SOLAR® (Saturn, Centaur, Mars)
- RUSTON® (TA, TB, TD) / SGT100-300
- ROLLS ROYCE® (AVON® 1533,1534,1535)
- GE/NUOVO PIGNONE® (MS5000, PGT)
- Dresser Clark® / GEC® / COOPER®
- WERKSPOOR® (W72M)

♦ ПАРОВЫЕ ТУРБИНЫ

- ELLIOTT®
- DRESSER RAND®
- SIEMENS® KK&K
- SKODA®

♦ КОМПРЕССОРЫ

- ELLIOTT® (изделия серии MB)
- CLARK®
- SOLAR® (C160, C168 и другие)
- NUOVO PIGNONE® (изделия серии BCL)
- BORSIG® (GC388, поршневые компрессоры)
- COOPER BESSEMER®
- SIEMENS®

♦ РЕДУКТОРЫ

- PHILADELPHIA®
- RENK® (TA-50-X)
- FLENDER-GRAFFENSTADEN®
- DAVID BROWN®

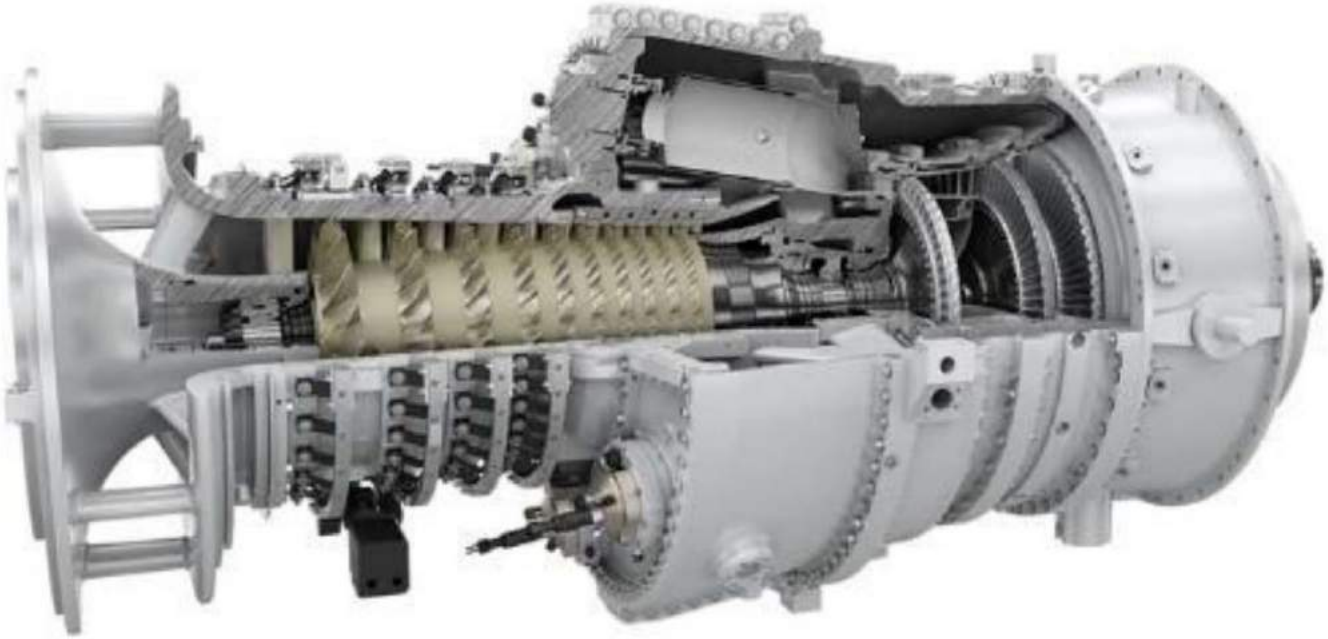

ГАЗОВЫЕ ТУРБИНЫ

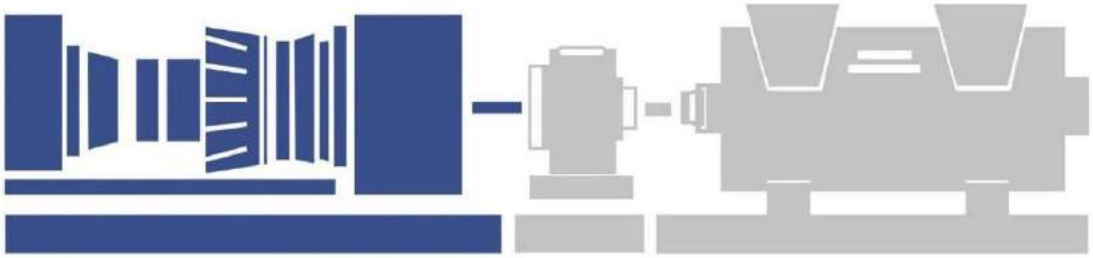

Капитальный ремонт

Промышленные газовые турбины

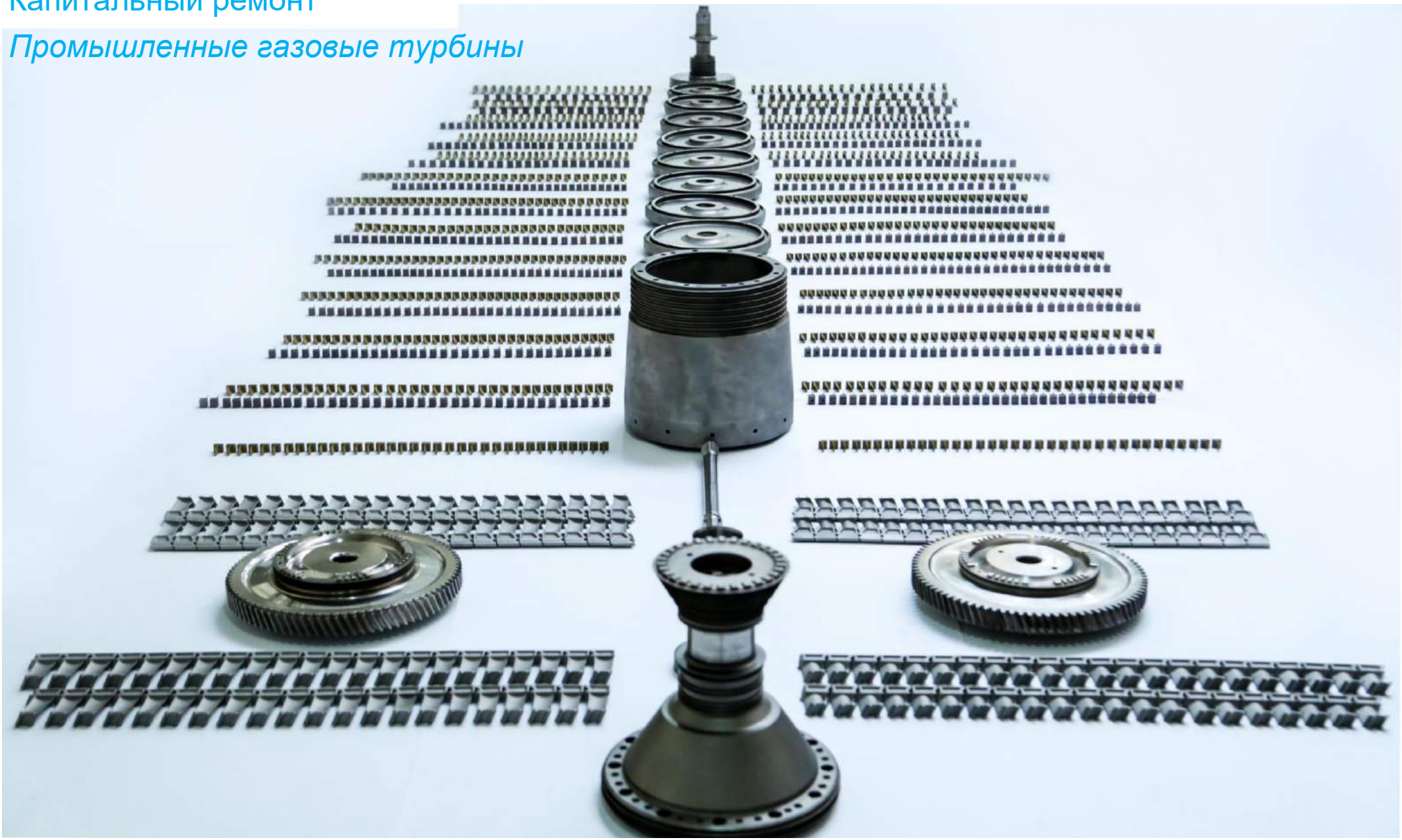

Изготовление и ремонт основных частей и узлов, требуемых для капитального ремонта газовой турбины

ВК (воздушный компрессор) ТК (турбина компрессора) СТ (силовая турбина)

Ротор воздушного компрессора

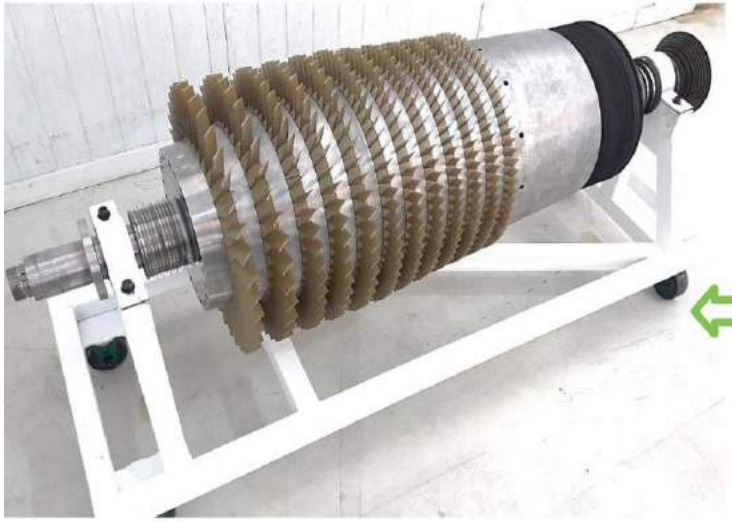

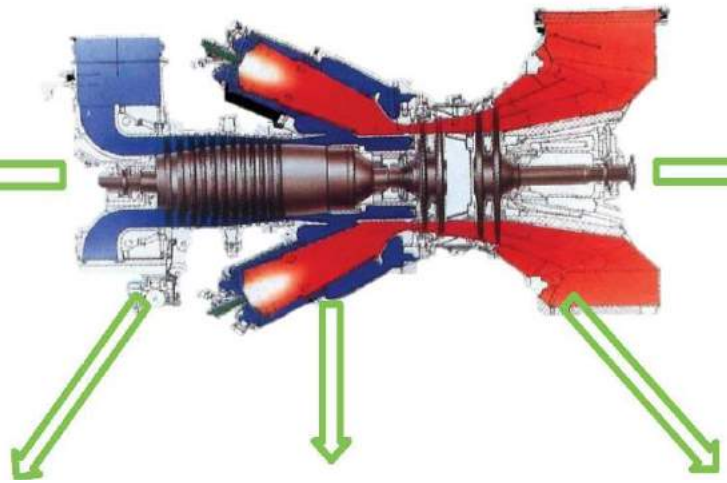

Ротор силовой турбины

Ротор турбины газового генератора

Футеровка камеры сгорания

Статор силовой турбины в сборе

Капитальный ремонт газовой турбины RUSTON® TB4000:

Капитальный ремонт с изготовлением или восстановлением основных частей и узлов (Level D) без демонтажа агрегата

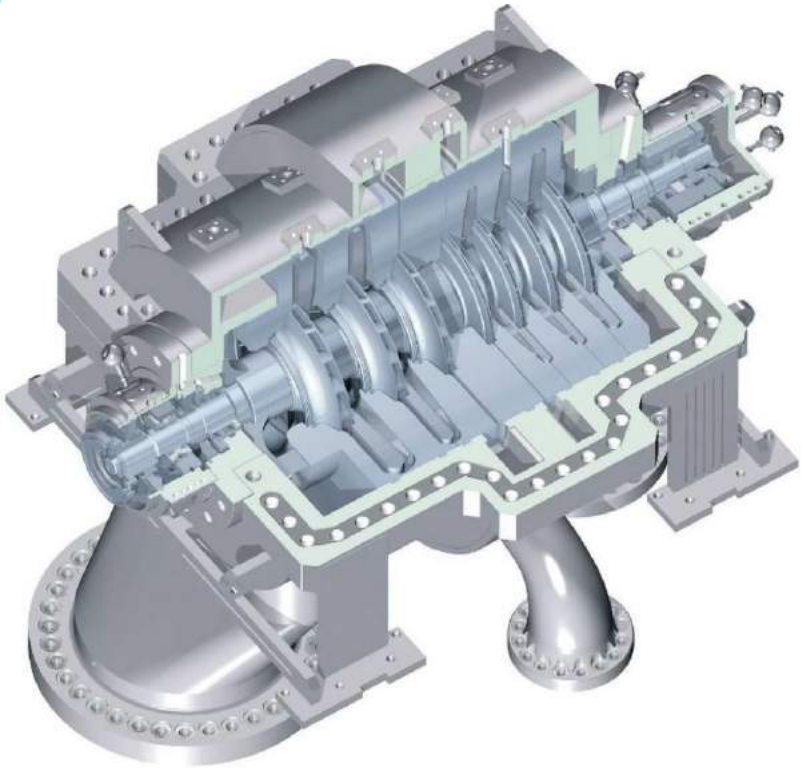

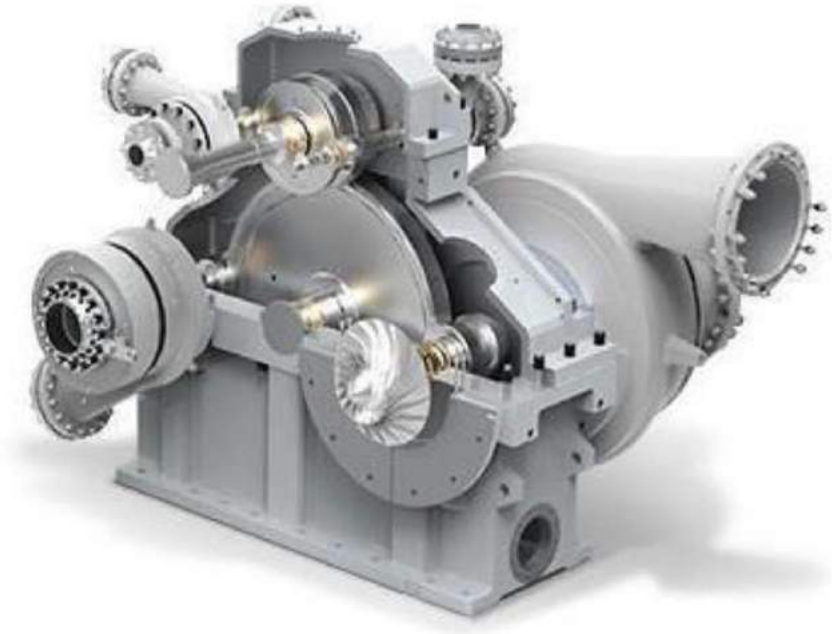

ЦЕНТРОБЕЖНЫЕ КОМПРЕССОРЫ

Одновальные с неразъемным картером мультипликаторные центробежные компрессоры

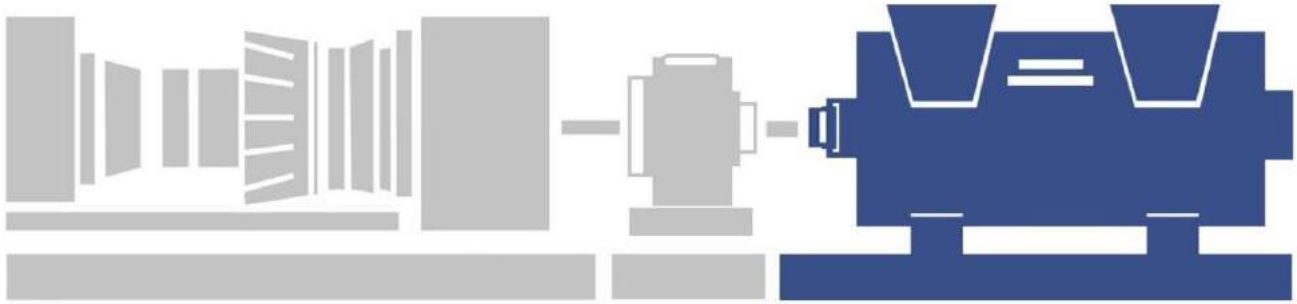

С **отбалансированным** ротором

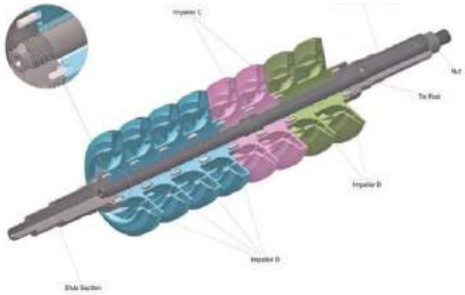

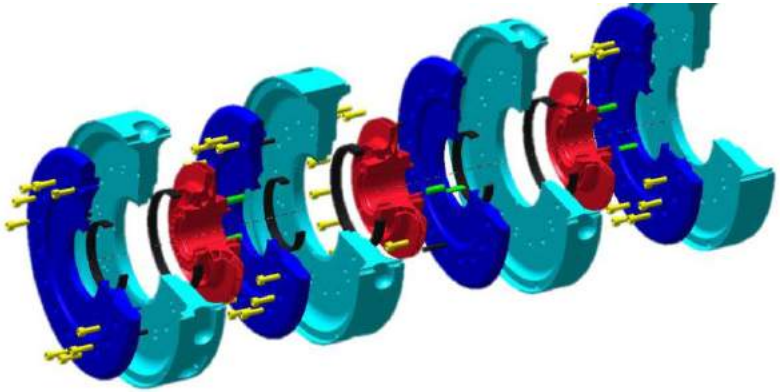

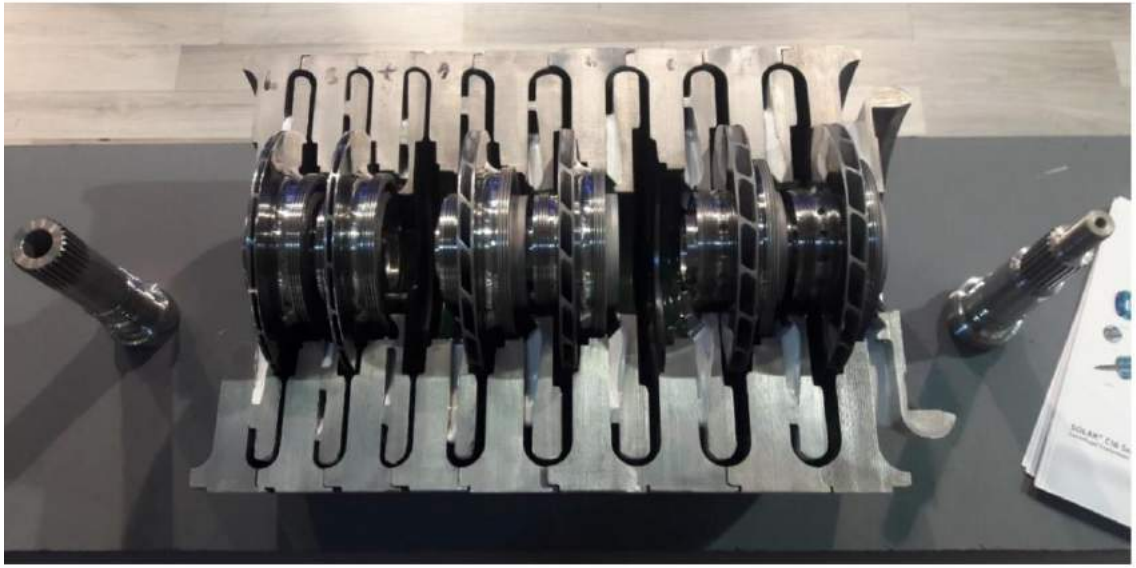

Компрессор, работающий на природном газе

Серия SOLAR® C16

Применяется в составе оборудования трубопроводной системы

Монтаж по месту эксплуатации

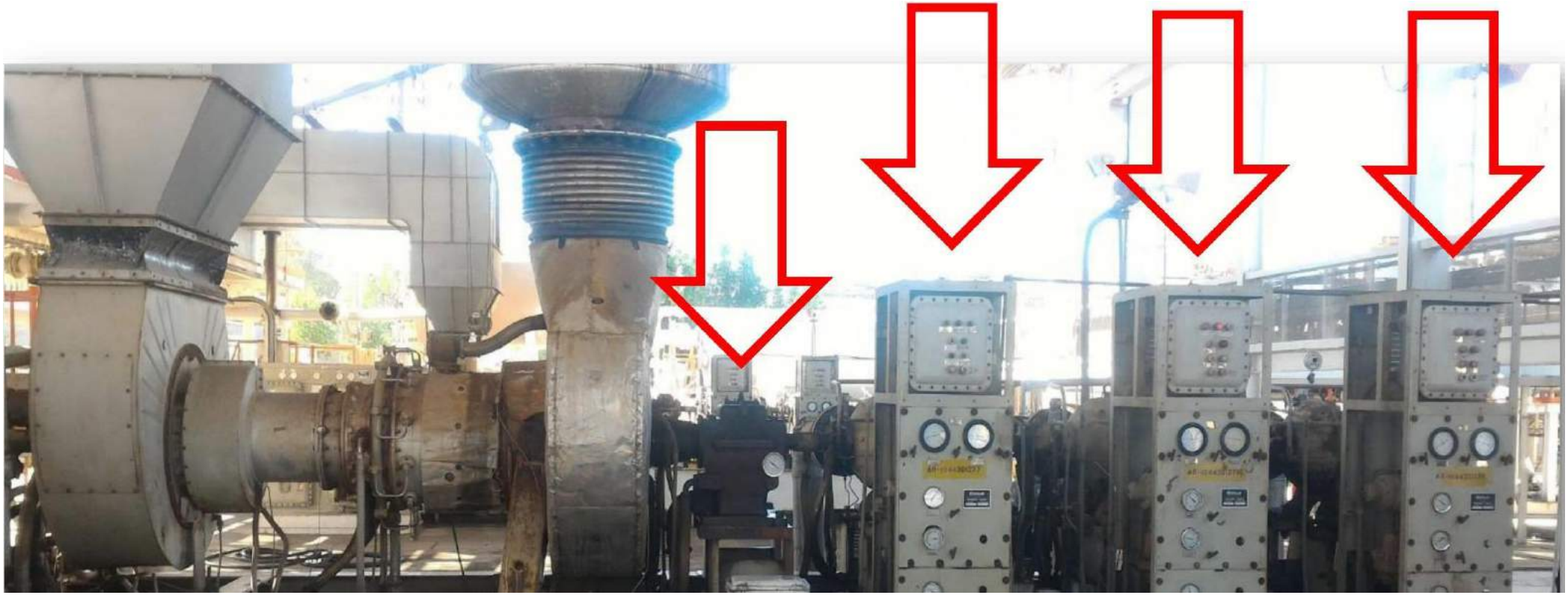

Газовая турбина. **Редуктор** **Компрессор**

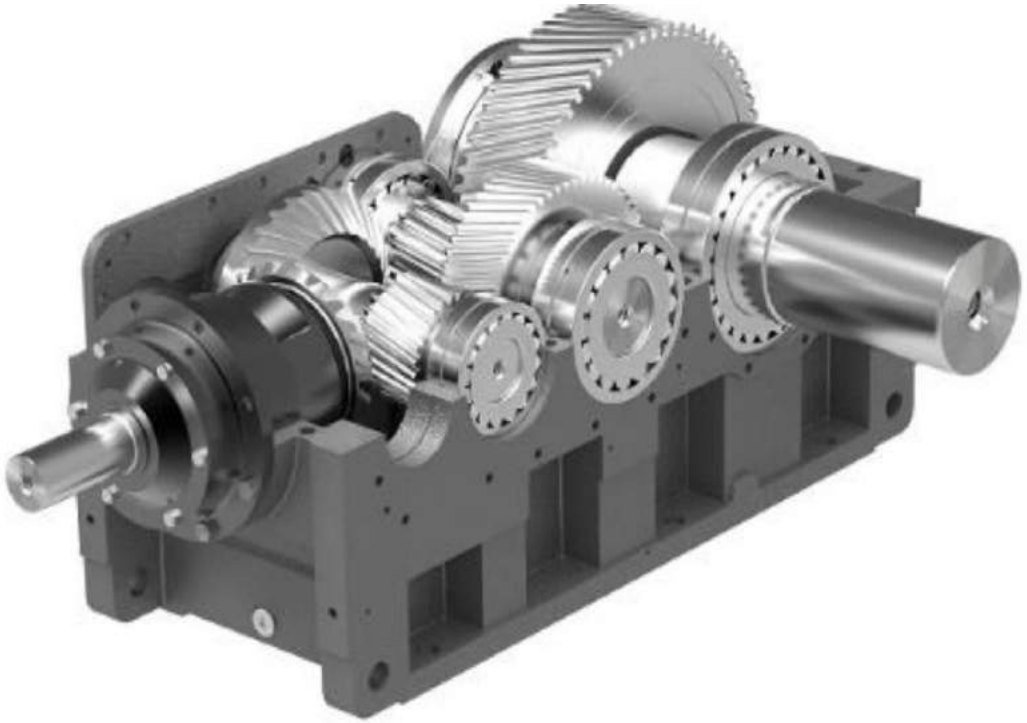

ПРОМЫШЛЕННЫЕ РЕДУКТОРЫ

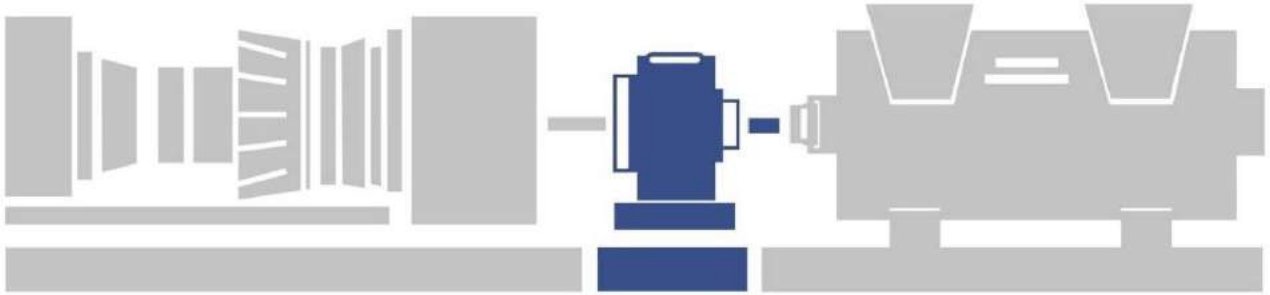

Завершенные проекты

Изготовление повышающего редуктора PHILADELPHIA®, тип 206HS

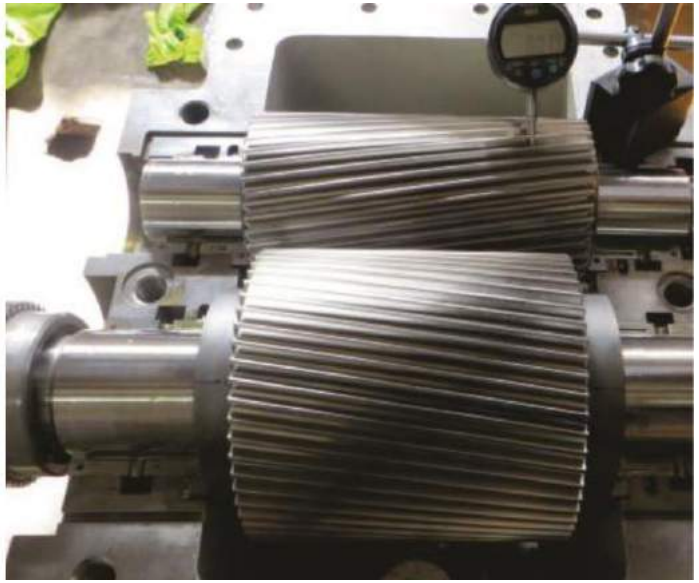

Спецификация оборудования

- Целевое назначение: Механическая силовая передача от газовой турбины SOLAR® к центробежному компрессору SOLAR®
- Приводной редуктор: Газовая турбина Solar Centaur 4000
- Мощность редуктора: 4000 л.с.
- Частота вращения на входе редуктора: 15 700 об/мин.
- Частота вращения выходного вала редуктора: 22 543 об/мин.
- Заказанные позиции: 10 комплектов

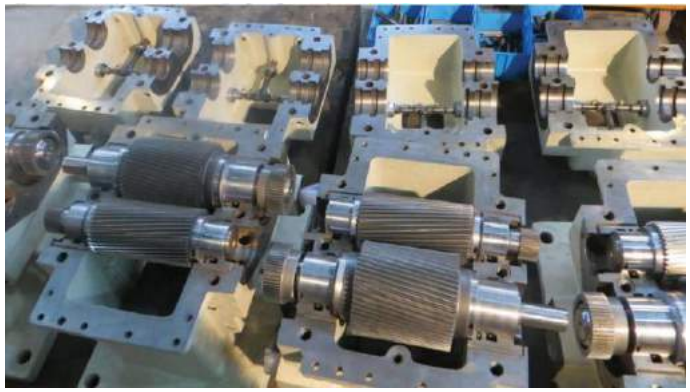

PHILADELPHIA® 206HS:

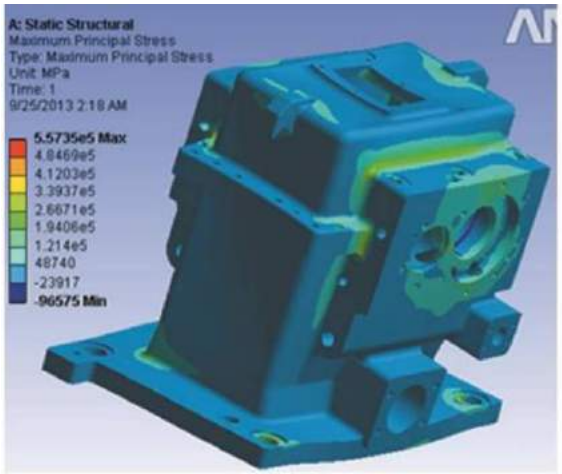

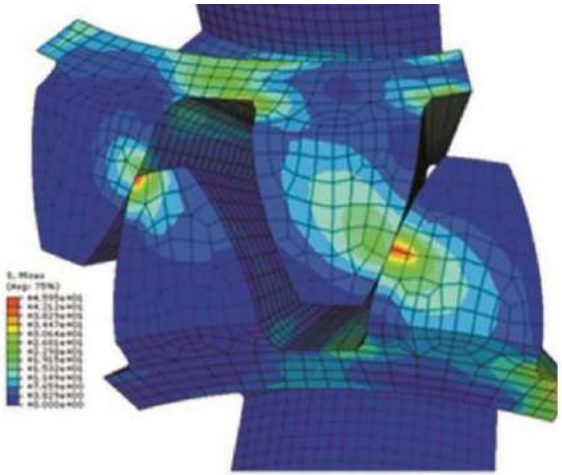

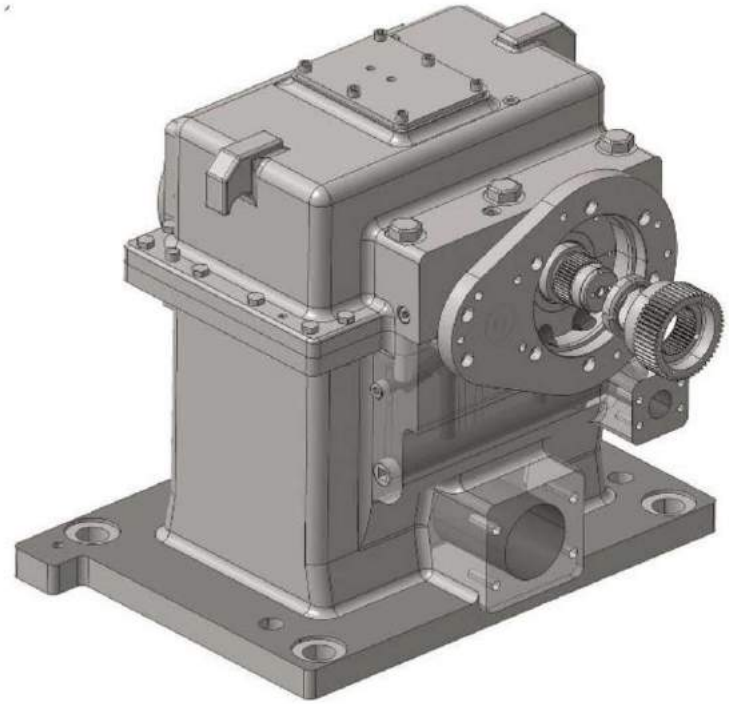

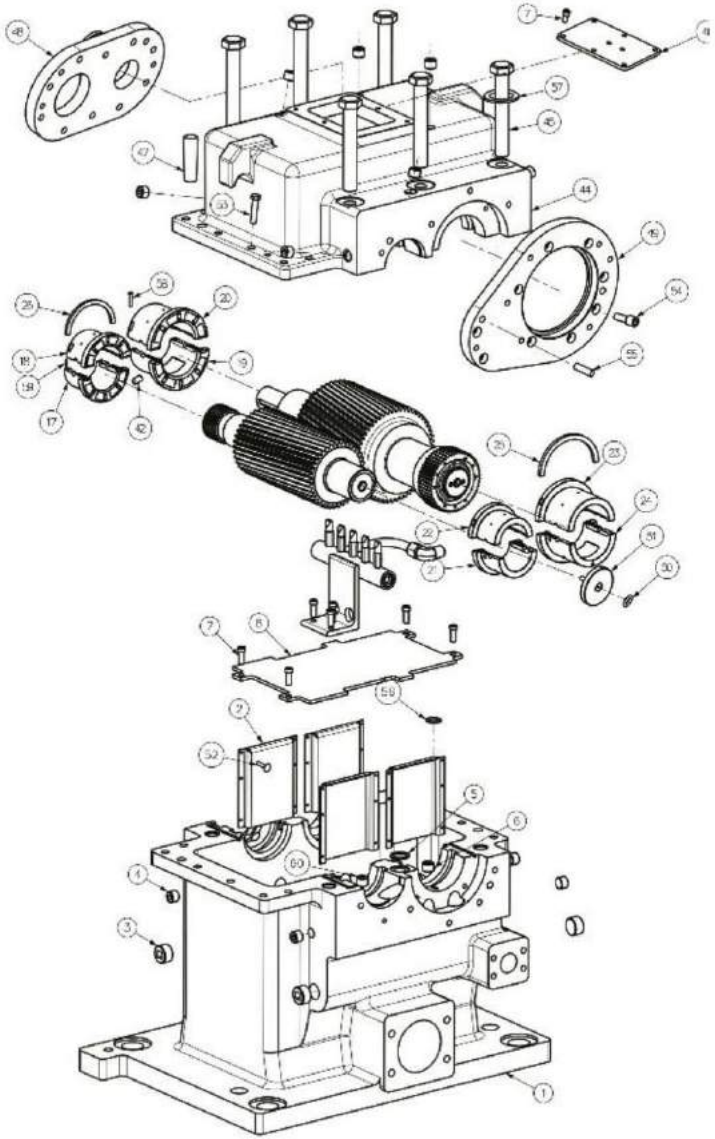

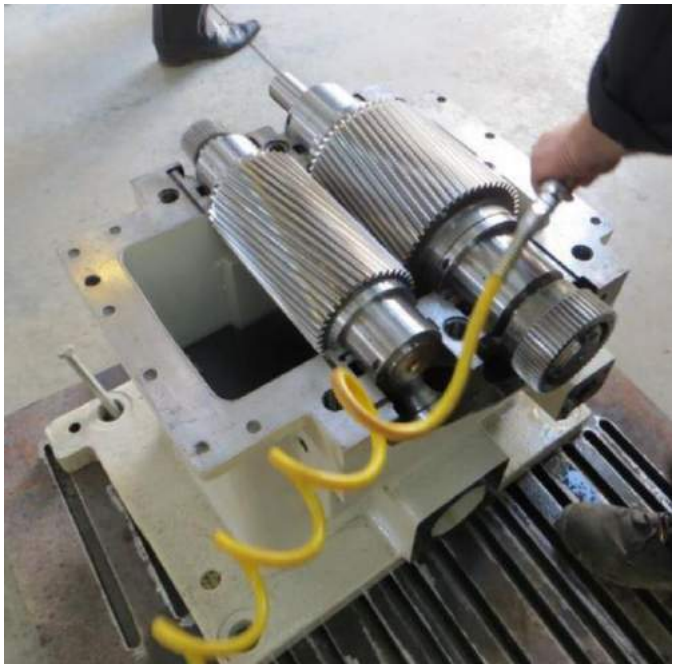

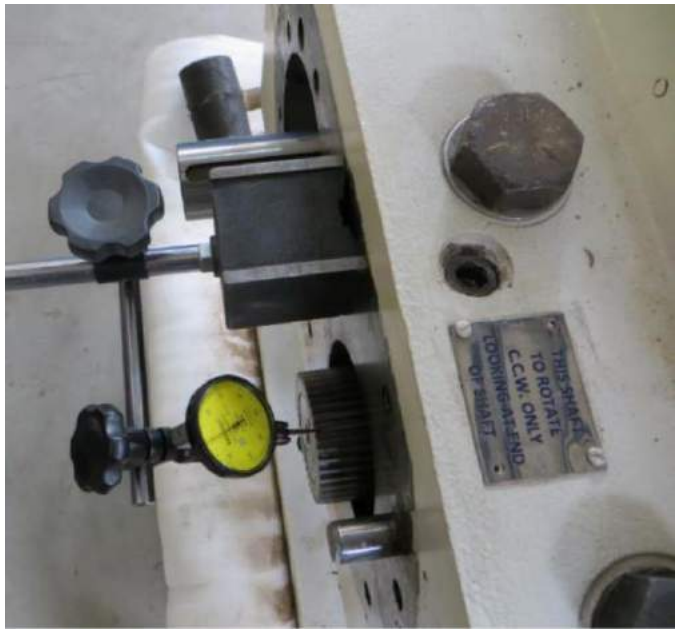

PHILADELPHIA® 206HS:

Комплект в сборе

Вертикальный и осевой

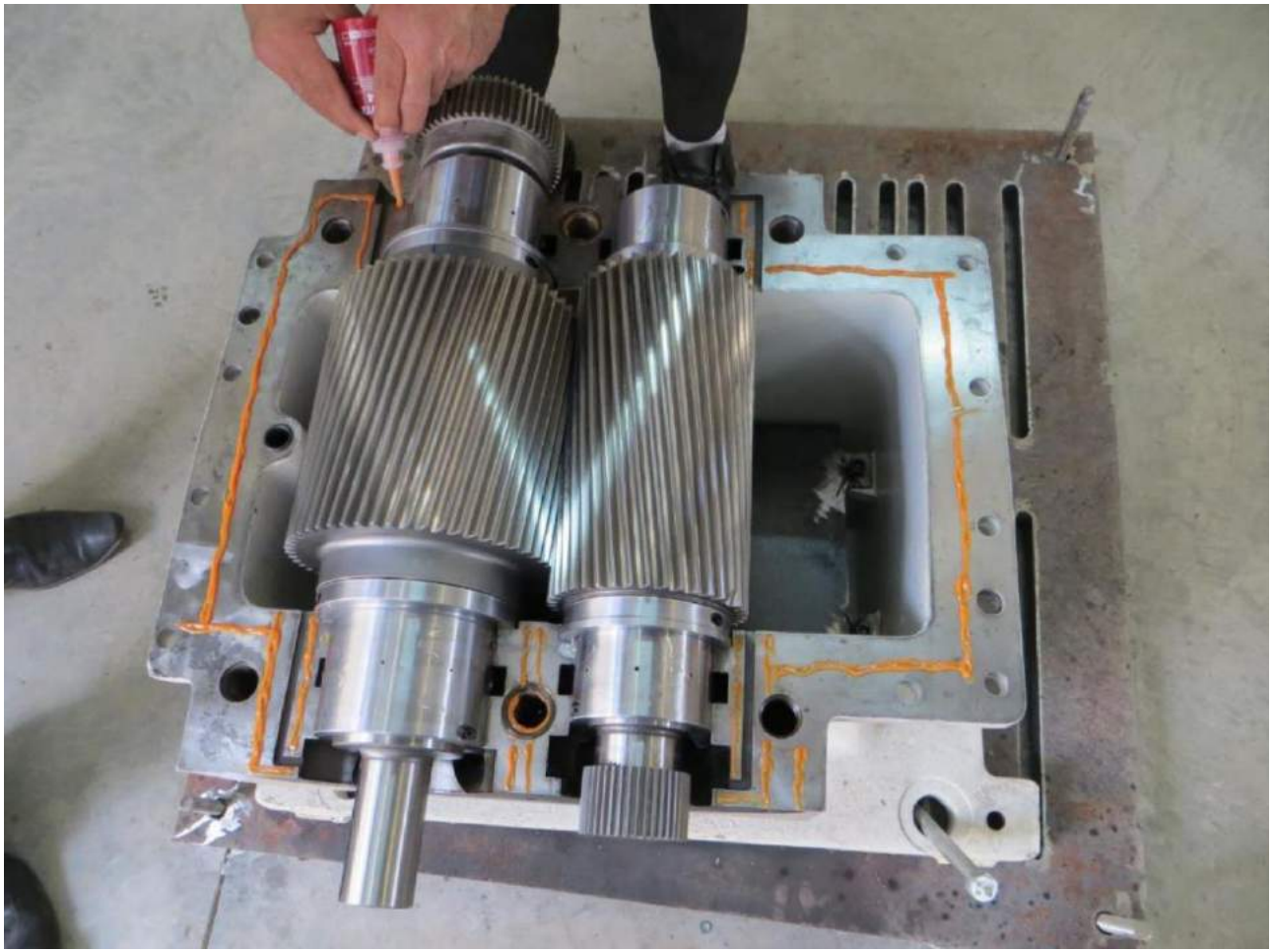

PHILADELPHIA® 206HS:

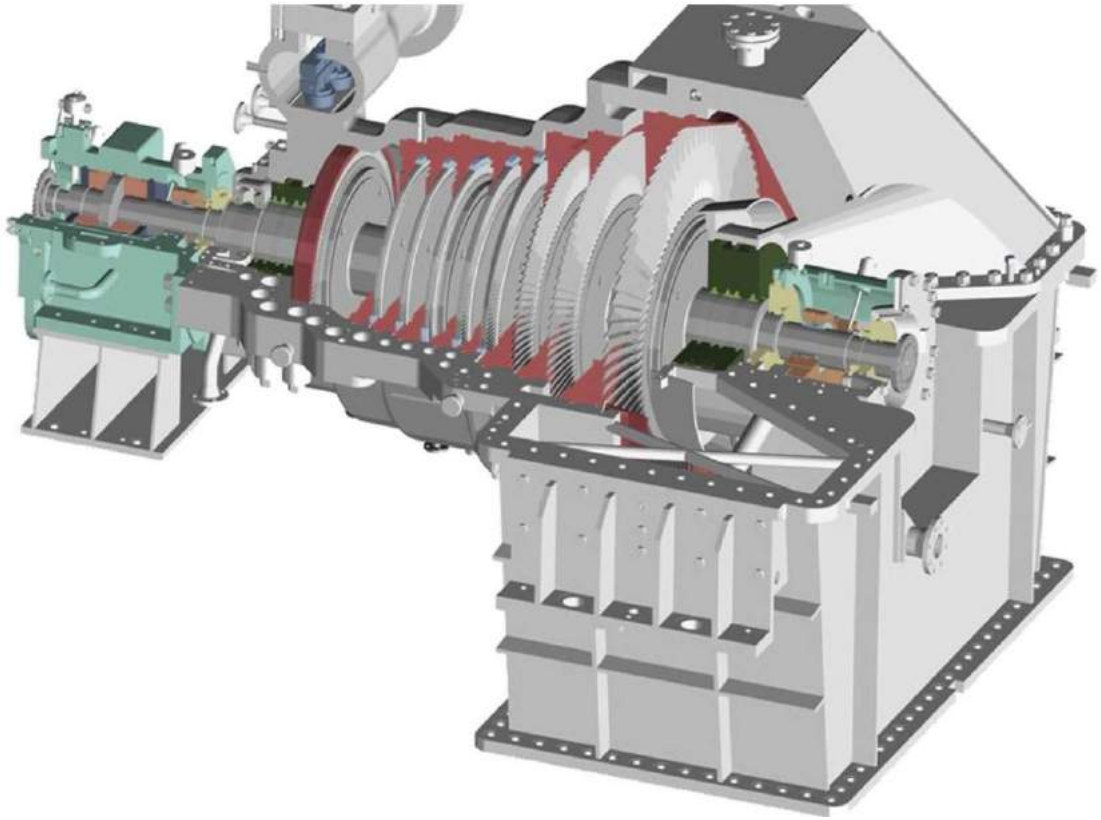

ПАРОВЫЕ ТУРБИНЫ

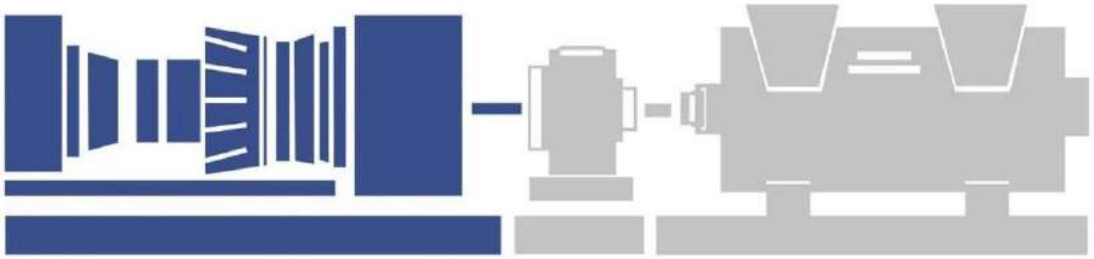

Изготовление и ремонт компонентов паровых турбин:

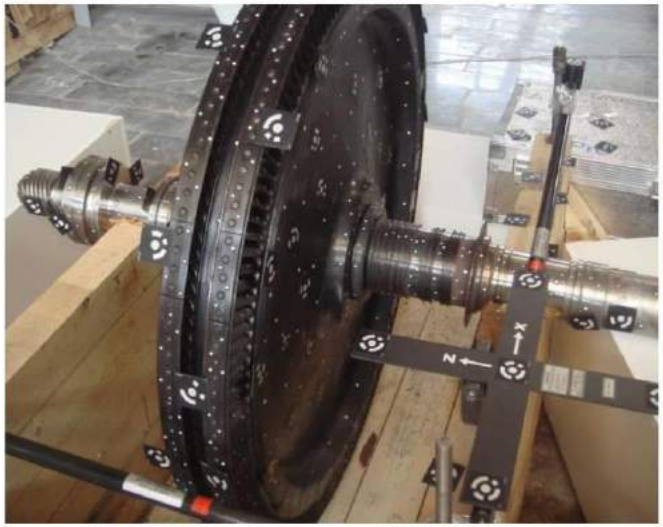

توربو کمپرسور البرز
Alborz
Turbocompressor
Information
Газовый генератор:
Силовая турбина
Редуктор механической передачи
Центробежный компрессор

БЛАГОДАРИМ ЗА ВНИМАНИЕ

www.AlborzTC.com

Адрес: #98 West Nahid St., Africa Blvd. Tehran, Iran.

Телефон: +98 21 26208049

Факс: +98 21 26208054